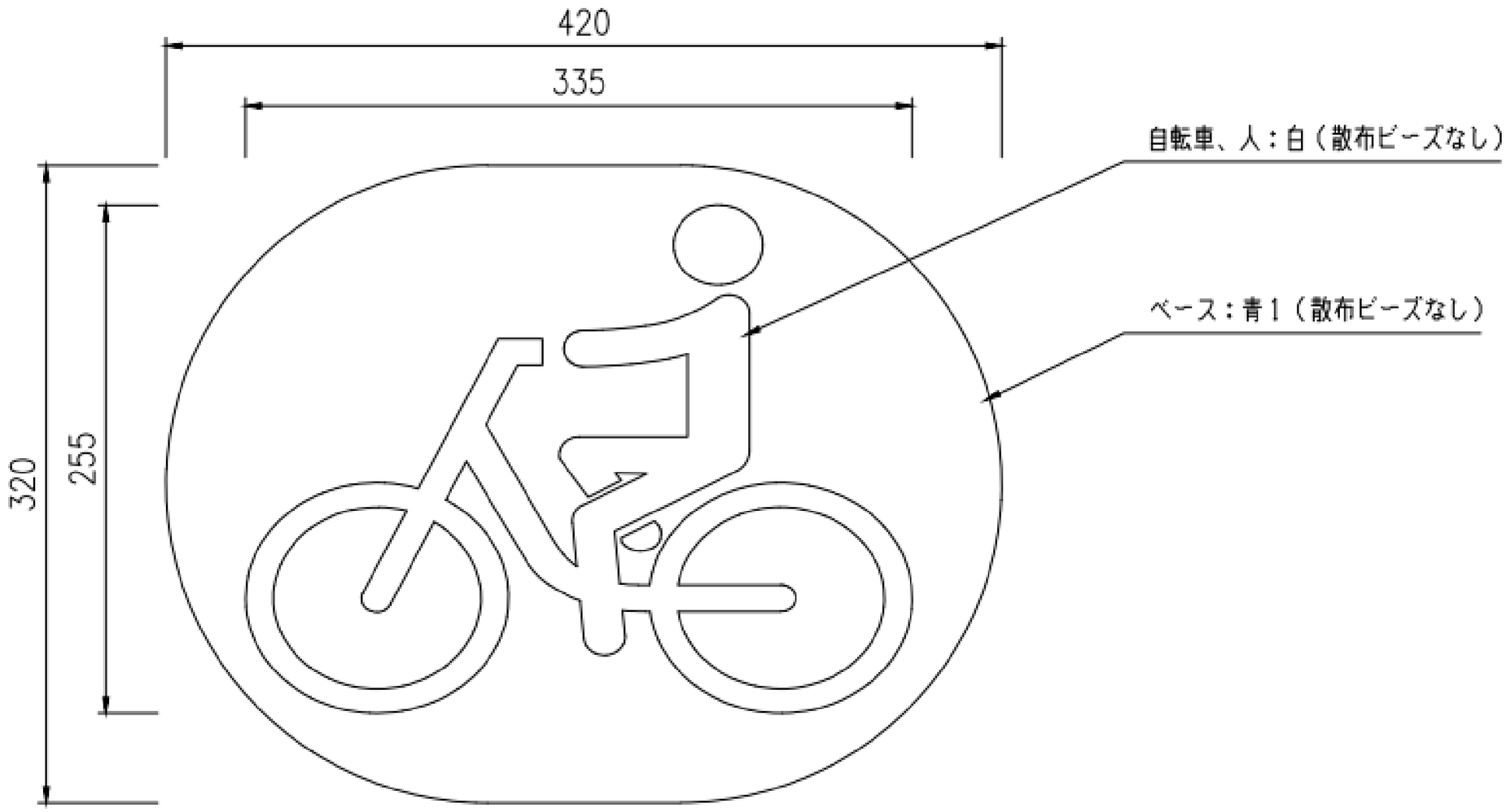

※ 文字・マークの配置寸法は参考値です

株式会社 KCS	KCS-P111 54自転車ゆっくり		